# ARGANO A FUNE PASSANTE

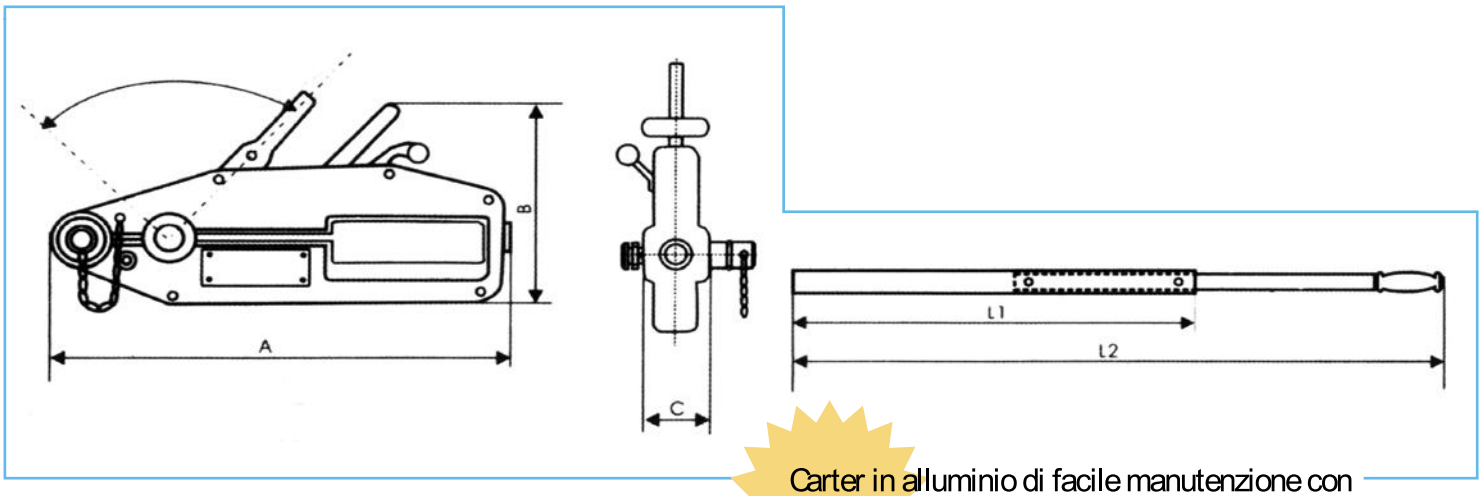


Carter in alluminio di facile manutenzione con spine di sicurezza comprese.

| CODICE | SOLLEVA-MENTO (kg) | CAPACITÀ DI TRAZIONE (kg) | SFORZO NOMINALE (kg) | AVANZAMENTO NOMINALE (mm) | DIMENSIONI (mm) A | B | C | L1 | L2 | FUNE (mm) | PESO SENZA CAVO (kg) |
|---|---|---|---|---|---|---|---|---|---|---|---|
| **NAF540** | 5400 | 8000 | | | | | | | | | |